ÍNDICE

1. PRESENTACIÓN DE BLUE CONNECT 38
Presentación general 38
2. DESCRIPCIÓN 39
3. INSTALACIÓN DE LA APLICACIÓN 40
Descargar la aplicación 40
4. INSTALACIÓN DE BLUE CONNECT 40
Carga 40
Emparejamiento con la aplicación 41
Instalación 42
5. LED DE ESTADO 43
6. MANTENIMIENTO 44
Calibración de la sonda de pH 44
Calibración de la sonda ORP 45
Sustitución de la sonda 46
Invernaje 48
7. RESOLUCIÓN DE PROBLEMAS 50
8. PRESENTACIÓN DE BLUE FIT 50 51
9. DESCRIPCIÓN DE BLUE FIT50 51
Precauciones de uso 51
10. INSTALACIÓN DE BLUE FIT50 52
11. INVERNAJE DE BLUE FIT50 53



Reciclaje Este símbolo requerido por la directiva europea RAEE 2012/19/UE (directiva sobre residuos de aparatos eléctricos y electrónicos) significa que no debe tirar el aparato a la basura. Hay que depositarlo en un contenedor adaptado de recogida selectiva para su reutilización, reciclaje o recuperación. Si contiene sustancias potencialmente peligrosas para el medio ambiente, estas deberán ser eliminadas o neutralizadas. Consulte con su distribuidor las modalidades de reciclaje.



- Antes de utilizar el aparato, es importante leer las advertencias de seguridad y la guía "Garantías" que se entregan con el mismo. De lo contrario, podrían lamentarse lesiones graves o mortales, daños materiales, daños materiales y se anularía la garantía.
- Conserve y facilite estos documentos para futuras consultas durante toda la vida útil del aparato.
- Queda prohibida la distribución o modificación de este documento de cualquier forma sin la autorización previa del fabricante.
- El fabricante desarrolla constantemente sus productos para mejorar su calidad. Nos reservamos el derecho de modificar total o parcialmente las características de nuestros productos o el contenido de este documento sin previo aviso.

1. PRESENTACIÓN DE BLUE CONNECT

Blue Connect mide continuamente los parámetros clave de su piscina (temperatura, pH, cloro, conductividad). También le informa de la temperatura exterior y del tiempo en función de su geolocalización. A continuación, los resultados de este análisis se le comunican mediante notificaciones en la aplicación Fluidra Pool (disponible en smartphone y tableta, compatible con Android™ e iOS). Si el dispositivo detecta que uno de los parámetros es incorrecto, recibirá una alerta e información sobre la acción correctiva a realizar para regular y estabilizar este parámetro y así mantener una calidad del agua sana y equilibrada.

Presentación general

Blue Connect mide:

- **Temperatura del agua** (°C): mide la temperatura del agua. Una temperatura elevada reduce la eficacia del cloro y favorece el desarrollo de microorganismos.
- **pH** (potencial de hidrógeno): mide el carácter ácido o básico del agua. El pH contribuye a la eficacia del desinfectante.
- **ORP/REDOX** (potencial de oxidación-reducción/ potencial redox): el ORP o REDOX mide el poder oxidante del agua en mV. Proporciona información sobre el poder desinfectante del agua.
- **Conductividad** (µS): mide la concentración de sales inorgánicas en el agua por la capacidad de esta última para conducir la electricidad (según el modelo).
- **Salinidad** (g/l): mide la concentración de sal disuelta en el agua (según modelo).

2. DESCRIPCIÓN

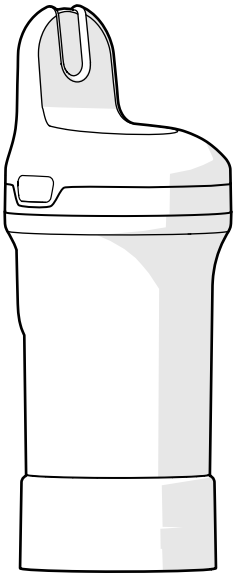

Blue Connect: se entrega con el pie de almacenamiento puesto para proteger la sonda durante el transporte. La sonda se sumerge en KCI (cloruro potásico saturado), lo que asegura su protección.

Pie de almacenamiento: se utiliza para transportar la sonda fuera del agua o para mantener los sensores sumergidos durante un almacenamiento prolongado (por ejemplo, durante la carga o en invierno).

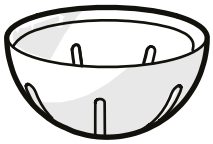

Tapa del sensor: debe ponerse siempre en el aparato antes de introducirlo en el agua. Protege los sensores de cualquier daño.



Cordón: sirve para fijar el dispositivo a un punto de sujeción (opcional).

Es posible que tenga que utilizar unos alicates pequeños para insertarlo en la abertura del lateral del producto.

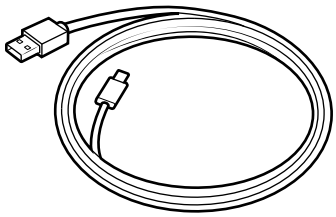

Cable USB-C: se utiliza para cargar

3. INSTALACIÓN DE LA APLICACIÓN

Descargar la aplicación

Descargue la aplicación Fluidra Pool y siga las instrucciones para crear una cuenta y configurar su piscina.

works with FLUIDRA pool

Download on the App Store GET IT ON Google Play

4. INSTALACIÓN DE BLUE CONNECT

Antes de poner el Blue Connect en marcha:

- Cargue el dispositivo
- Empareje el dispositivo con la aplicación Fluidra Pools
- Instale el tapón del sensor e introdúzcalo en la piscina

Carga

- Se debe cargar completamente el aparato antes de utilizarlo. Cárguelo siempre en posición vertical utilizando el pie de almacenamiento lleno de solución KCL o agua.
- Durante la carga, los valores medidos (pH, ORP) pueden ser erróneos. No tenga en cuenta estos valores durante la carga.

Para cargar el Blue Connect:

1. **Seque bien el Blue Connect** y retire la tapa superior presionando en cada lado y tirando hacia arriba.
2. Afloje la tapa del puerto de carga y conecte el cable USB-C al dispositivo y a una fuente de alimentación para cargarlo.

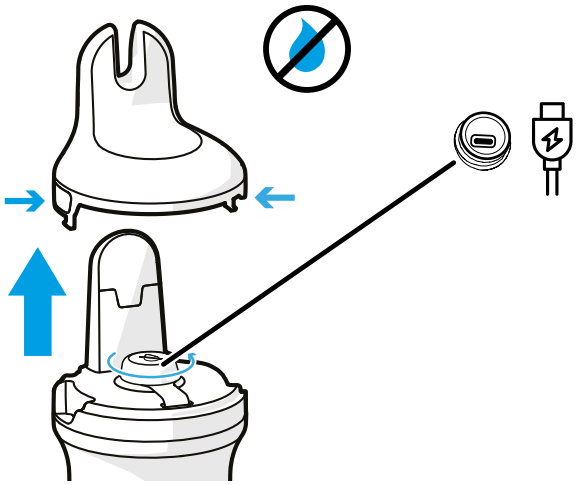

El puerto de carga debe estar seco antes de la carga. Manipúlelo con las manos secas y en un lugar seco.

3. Después de la carga, **cierre bien el puerto de carga** y vuelva a colocar la parte superior en Blue Connect.

Emparejamiento con la aplicación

Abra la aplicación Fluidra Pool y haga clic en **Añadir equipo** para emparejar el Blue Connect. El código QR utilizado para el emparejamiento se encuentra en el pie de almacenamiento y debajo de la cubierta superior que se retira para la carga.

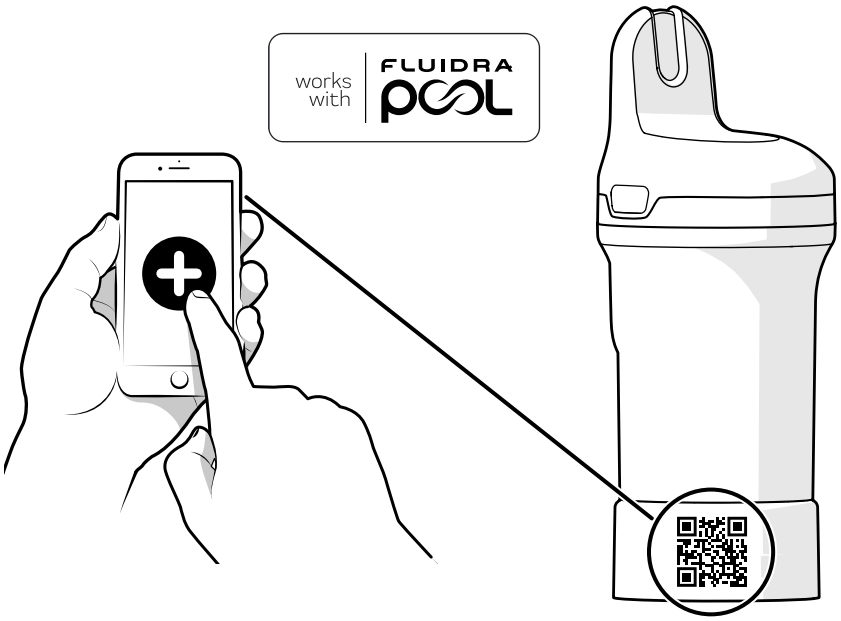

Una vez conectado a la aplicación, se le notificará si hay actualizaciones de firmware disponibles. Siga las instrucciones de la aplicación para actualizar su producto.

Instalación

Antes de utilizarlo, debe retirar el pie de almacenamiento e instalar la tapa del sensor.

1. Coloque el Blue Connect en posición vertical y desenrosque el pie de almacenamiento.

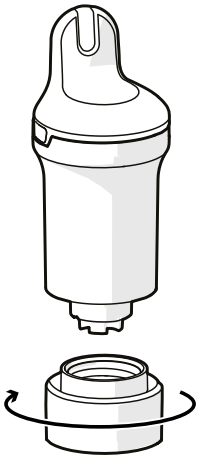

2. Vacíe el pie de almacenamiento y enjuáguelo con agua limpia. Guárdelo.

NOTA: guarde el pie de almacenamiento en un lugar seguro para su uso posterior.

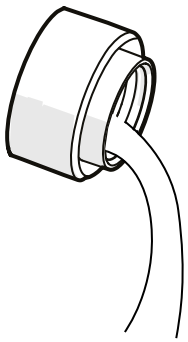

3. Enjuague la sonda en agua limpia.

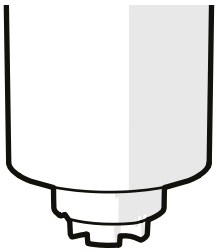

4. Enrosque el tapón del sensor para proteger las sondas.



5. Coloque el Blue Connect en la piscina y déjelo flotando en el agua. Si es necesario, puede asegurarlo fijándolo a un punto de sujeción con el cordón.

   Asegúrese de que el dispositivo está en posición vertical y la parte superior fuera del agua para permitir una comunicación correcta.

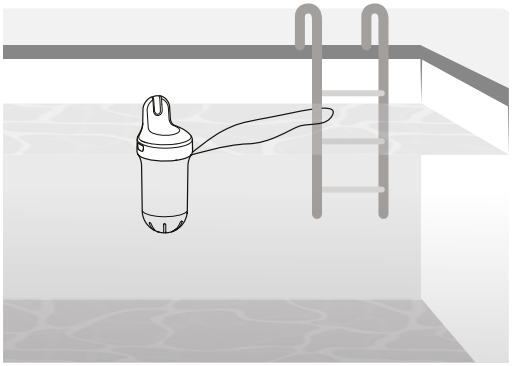

En piscinas con cubierta, no se recomienda utilizar el cordón para fijar el Blue Connect al cerrar la cubierta. Si se conecta, el dispositivo puede sumergirse en el agua y perder la conectividad.

5. LED DE ESTADO

El indicador LED del aparato proporciona información sobre la calidad del agua, el estado de la batería y la carga.

Si quiere comprobar el estado del agua o de la batería directamente en el dispositivo (en vez de mirar en la aplicación), sáquelo del agua y póngalo boca abajo como se muestra en la imagen. Debe mantenerlo al menos 1 segundo en la posición invertida. El Blue Connect emite un pitido y el LED se enciende (ver tabla de estado de los LED a continuación).

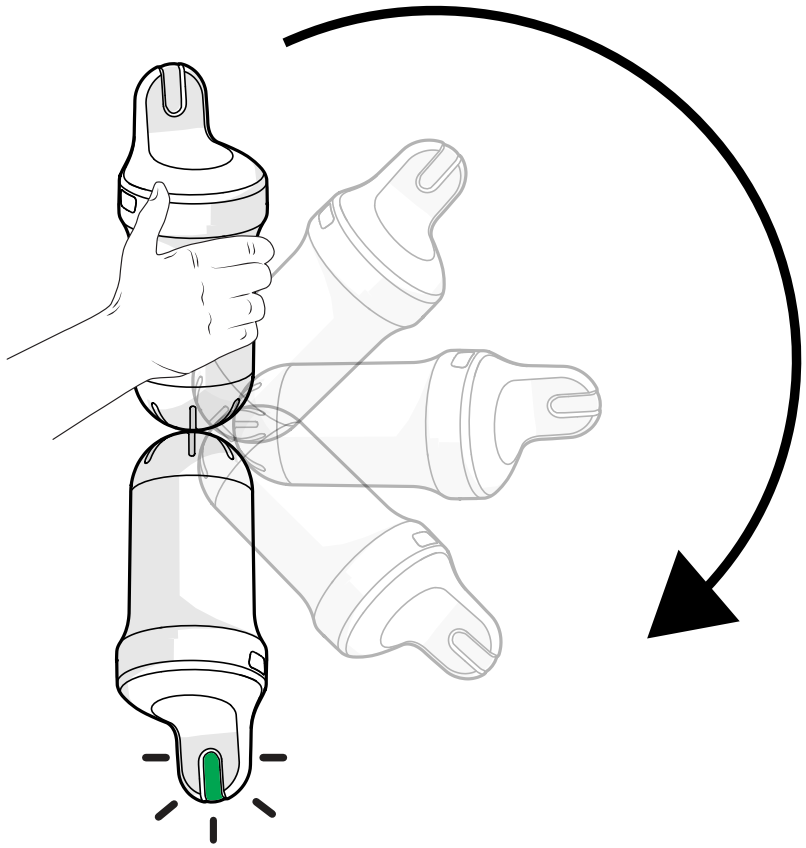

ESTADO	LED DE ESTADO / PITIDO	DESCRIPCIÓN
Cargando	Azul parpadeante lento / 1 pitido	Cargando
	Azul fijo	Cargado (todo)
No activado	Apagado	Dispositivo no activado
Comprobación rápida de estado (ver explicación más abajo)	3 parpadeos rojos / 3 pitidos	Batería baja
	Verde fijo 5 s / 1 pitido	Agua OK
	Naranja fijo 5 s / 1 pitido	Agua NOK (es necesario comprobar y corregir la calidad del agua. Para más información, consulte la aplicación Fluidra Pool.)
	Blanco fijo 5 s / 1 pitido	No hay agua, dispositivo encendido
Actualización del firmware	Parpadeo rápido en azul / 1 pitido	

6. MANTENIMIENTO

Todos los procedimientos de mantenimiento deben realizarse mediante la aplicación Fluidra Pool.

- Los productos de calibración son de un solo uso. Nunca los utilice dos veces. Póngase en contacto con su distribuidor para obtener uno nuevo.
- La calibración no debe realizarse durante la carga del aparato.

Calibración de la sonda de pH

La calibración de la sonda de pH debe realizarse una vez por temporada. Es necesario un kit de calibración. Para obtener más información, póngase en contacto con su distribuidor local. No es necesario para la primera instalación.

1. Saque el dispositivo del agua, retire la tapa del sensor y enjuague la sonda en agua clara.

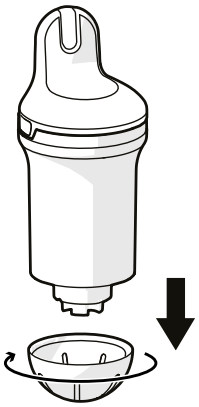

2. Enjuague el pie de almacenamiento con agua limpia y séquelo con un paño.
3. Asegúrese de que el Bluetooth® está activado en su smartphone. Permanezca cerca de su dispositivo durante todo el proceso de calibración.
4. En la aplicación, seleccione el producto, busque la sección de calibración de la sonda y siga los pasos guiados.
5. Ponga una solución de pH4 en el pie de almacenamiento y fíjela al dispositivo. Siga las instrucciones de la aplicación.
6. Una vez finalizada la medición de pH4, suelte el pie de almacenamiento y enjuague la sonda. Vacíe, enjuague con agua limpia y limpie el pie.

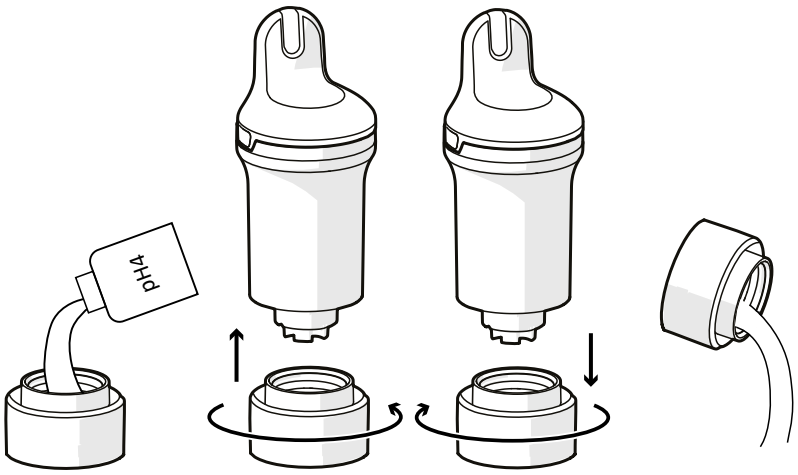

7. Repita el paso 5 con la solución de pH7.

Limpie siempre la sonda y el pie de almacenamiento con agua clara después de utilizar un producto de calibración para evitar mezclas.

8. Valide la calibración.

9. Instale el tapón de la sonda en el Blue Connect y vuelva a introducirlo en la piscina.

Calibración de la sonda ORP

La calibración de la sonda ORP debe realizarse una vez por temporada. Es necesario un kit de calibración. Para obtener más información, póngase en contacto con su distribuidor local. No es necesario para la primera instalación.

1. Saque el dispositivo del agua, retire la tapa del sensor y enjuague la sonda en agua clara.

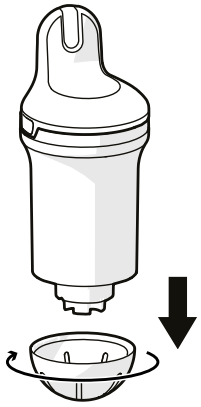

2. Enjuague el pie de almacenamiento con agua limpia y séquelo con un paño.

3. Asegúrese de que el Bluetooth® está activado en su smartphone. Permanezca cerca de su dispositivo durante todo el proceso de calibración.

4. En la aplicación, seleccione el producto, busque la sección de calibración de la sonda y siga los pasos guiados.

5. Ponga una solución ORP en el pie de almacenamiento y fíjela al dispositivo. Siga las instrucciones de la aplicación.

6. Una vez finalizada la medición de ORP, suelte el pie de almacenamiento y enjuague la sonda. Vacíe, enjuague con agua limpia y limpie el pie.

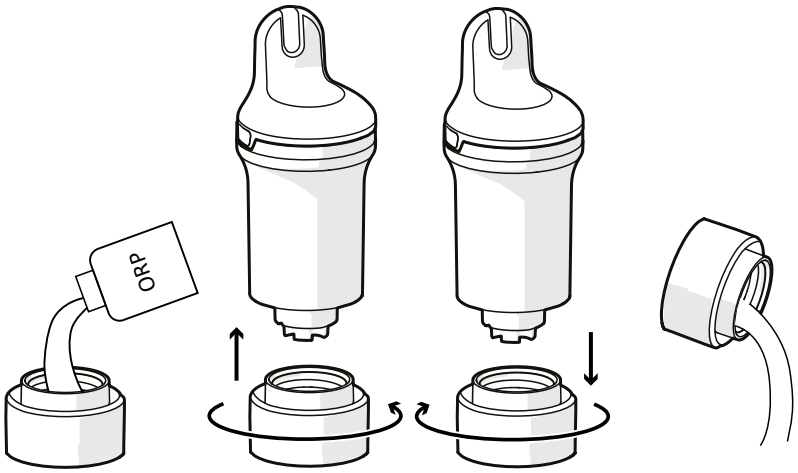

- Limpie siempre la sonda y el pie de almacenamiento con agua clara después de utilizar un producto de calibración para evitar mezclas.
- Después de calibrar el ORP/Redox, puede llevar un tiempo obtener mediciones correctas. Espere al menos 6 horas antes de realizar una medición en la piscina.

7. Valide la calibración.

8. Instale el tapón de la sonda en el Blue Connect y vuelva a introducirlo en la piscina.

Sustitución de la sonda

La sonda debe sustituirse aproximadamente cada dos años. Póngase en contacto con su distribuidor para obtener una sonda nueva.

- Para garantizar la máxima longevidad de la sonda, consérvela el mayor tiempo posible en un entorno húmedo. Si saca el aparato del agua, debe instalar el pie de almacenamiento con KCl (cloruro potásico saturado), pH4 o, como último recurso, agua de piscina.
- Un pH bajo (dentro de los parámetros correctos de la piscina) aumenta la vida útil de la sonda.
- Cuando cambie la sonda, asegúrese de que el producto no permanezca abierto durante demasiado tiempo, ya que el desecante puede absorber la humedad y liberarla en el producto una vez cerrado.

Kit de sustitución de la sonda

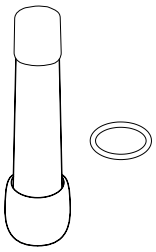

Instalación

Es muy recomendable realizar este procedimiento manteniendo el producto en posición vertical para que no entre agua en el dispositivo.

1. En la aplicación, seleccione el producto, busque la sección de sustitución de la sonda y siga los pasos guiados.
2. Saque el Blue Connect del agua. Seque el dispositivo y comience el procedimiento en un lugar seco y limpio.
3. Retire la tapa del sensor y la cubierta de la sonda.

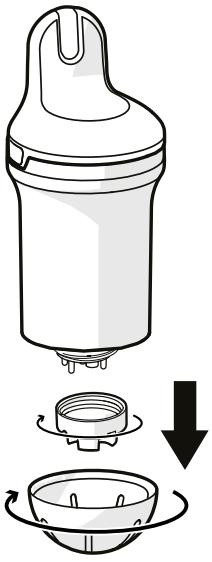

Si es necesario, puede utilizar la parte inferior del pie de almacenamiento para soltar la tapa de la sonda.

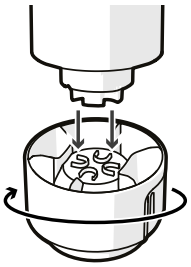

4. Tire con cuidado de las cuatro puntas de plástico de la sonda. Si es necesario, puede utilizar unos alicates para retirar con cuidado la sonda (ver zoom). Limpie los restos de agua y mantenga el dispositivo en posición vertical. Asegúrese de retirar el precinto y desecharlo (puede estar atascado en el interior).

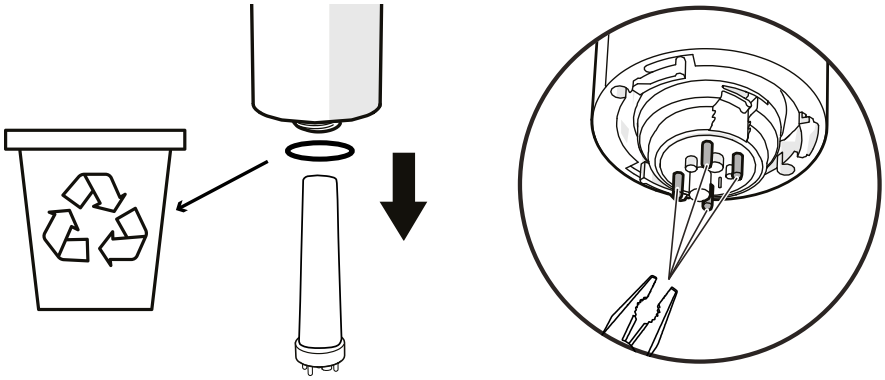

5. Escanee el código QR de la nueva sonda.
6. Retire la cubierta protectora de la nueva sonda. Coloque el nuevo precinto en la nueva sonda. Inserte la sonda y gírela hasta que esté bien colocada.

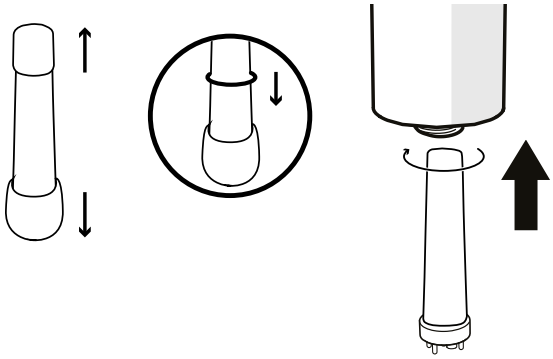

- **Tenga cuidado de no dejar caer la sonda, ya que es muy frágil.**
- **No utilice ninguna herramienta y no toque las zonas de detección de la sonda durante la instalación para evitar dañarla.**
- **Estos pasos deben realizarse lo más rápidamente posible para evitar tener el aparato abierto durante demasiado tiempo.**

7. Fije bien la tapa de la sonda en el aparato hasta que encaje en su sitio (ver zoom). Puede utilizar la parte inferior del pie de almacenamiento para apretarlo. A continuación, instale la tapa de la sonda y vuelva a colocar el Blue Connect en el agua.

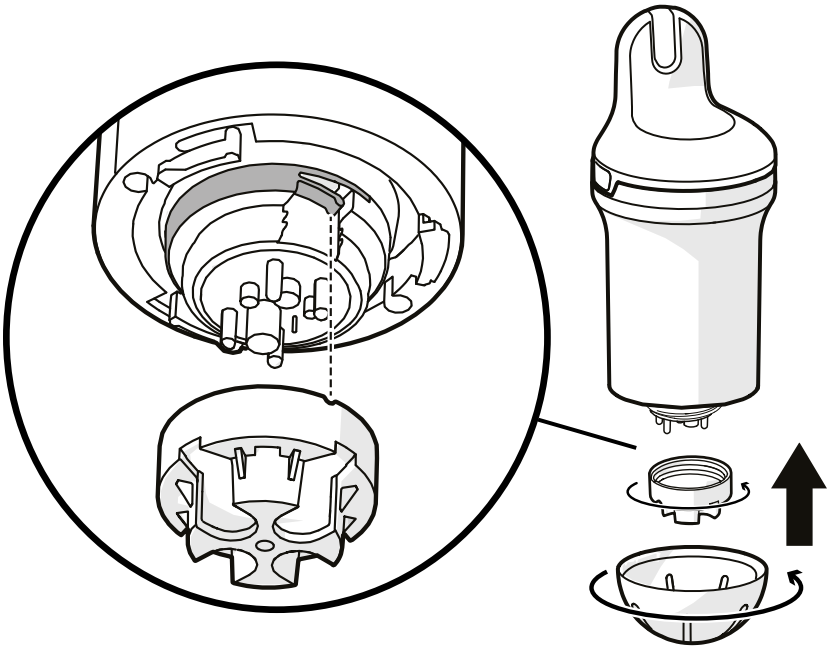

La tapa de la sonda debe fijarse de manera que la pequeña lengüeta encaje en su sitio, tal y como se muestra en la imagen. De lo contrario, podría dañarse el aparato.

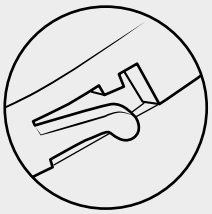

El sensor puede tardar unas horas en estabilizar sus parámetros tras su primera inmersión en la piscina.

Invernaje

Para mantener el aparato en buen estado de funcionamiento, debe almacenarlo adecuadamente para el invierno poniéndolo en modo Invierno. Asegúrese de que está completamente cargado antes de seguir el procedimiento que se indica a continuación.

Modo Invierno

Debe poner el aparato en modo Invierno antes de guardarlo para el invierno. **El modo Invierno no puede activarse si el dispositivo se está cargando**.

1. Saque el Blue Connect del agua. Retire la tapa del sensor.

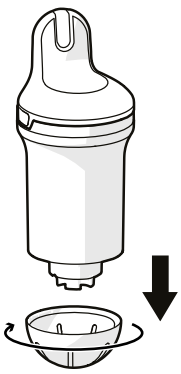

2. Asegúrese de tener internet (Wi-Fi o 4G) y Bluetooth® activados en su smartphone. Permanece cerca del dispositivo durante todo el proceso de espera.
3. Ponga el dispositivo en modo Invierno: en la aplicación, seleccione el producto, busque el modo Invierno y siga los pasos guiados.
4. Enjuague el pie de almacenamiento con agua limpia y séquelo con un paño. Coloque KCl (cloruro potásico saturado) o pH4 (o como último recurso, agua) en el pie de almacenamiento y fíjelo bien.

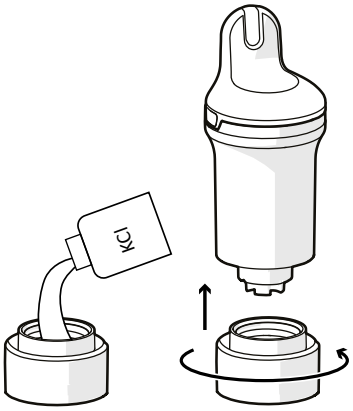

El KCl presente en el pie de almacenamiento puede provocar la formación de sal aglomerada en la unión con el cuerpo del dispositivo, pero esto no es peligroso en ningún caso. Basta con enjuagar con agua clara.

5. Valide el modo Invierno y guarde el Blue Connect al abrigo de las heladas.

Almacenamiento

Si necesita sacar el Blue Connect de la piscina durante más de una hora, instale el pie de almacenamiento con KCl (cloruro potásico saturado), pH4 o, como último recurso, agua de la piscina, ya que la sonda no debe dejarse seca.

Reactivación tras el invernaje

Para reactivar Blue Connect tras el invernaje, basta con enchufarlo para cargar la batería. De este modo, el dispositivo se activa.

7. RESOLUCIÓN DE PROBLEMAS

PROBLEMA	SOLUCIÓN
Error de emparejamiento	No confunda letras y números (por ejemplo, B y 8, I y 1, etc.) en el código de acceso.
Las mediciones no son correctas	• Compruebe la calibración del sensor • Una burbuja de aire puede falsear las mediciones. Mueva despacio el aparato para intentar eliminar las burbujas.
Mediciones extrañas (pH y ORP)	Las burbujas en la sonda pueden ser la causa. Agite el dispositivo bajo el agua para eliminar las burbujas y vuelva a medir
Pone el dispositivo boca abajo para comprobar el estado y no ocurre nada	• Dé la vuelta despacio al dispositivo; asegúrese de mantenerlo boca abajo durante al menos 1 segundo • Enchúfelo para cargarlo Si el LED sigue sin encenderse, póngase en contacto con su distribuidor
El aparato no se carga (no hay LED azul)	• Compruebe el cargador • Compruebe el cable USB-C Si el dispositivo sigue sin cargarse, póngase en contacto con su distribuidor
Cuando quiere conectar su dispositivo a Bluetooth®, su dispositivo no se detecta y no aparece en la lista de dispositivos	• Compruebe si el Bluetooth® está activo en su smartphone • Compruebe si el dispositivo no está ya conectado a otro smartphone • Cargue el dispositivo Si el dispositivo sigue sin cargarse, póngase en contacto con su distribuidor
No se ve el color del estado del agua después de dar la vuelta al producto	• Compruébelo en una zona más oscura o creando una sombra con la mano • Cargue el dispositivo
Debe recargar el dispositivo a menudo	• Compruebe la calidad de la señal Wi-Fi • Pruebe a dejar el dispositivo en otro lugar de la piscina • Instale un repetidor Wi-Fi cerca de la piscina
Los datos notificados están fuera de rango	Compruebe si la sonda está presente, si la tuerca está bien enroscada y si el testigo de enroscado está en su sitio
Aparece condensación dentro del área del LED	Esto es normal y no afecta el funcionamiento del producto. La condensación desaparecerá después de almacenar correctamente el producto durante más de 6 días.
El producto no se conecta al Wi-Fi	Acerca el producto al router del Wi-Fi.
No se realizan mediciones tras la primera instalación o después del invierno	El sensor está demasiado seco Deje el sensor en el agua durante 24 horas, luego calibre y compruebe si el sensor funciona bien.

8. PRESENTACIÓN DE BLUE FIT 50

Blue Fit50 es una abrazadera de manguera compatible con Blue Connect. Permite instalar Blue Connect en las tuberías del local técnico.

Blue Fit50 es un accesorio de Blue Connect. Se vende por separado.

9. DESCRIPCIÓN DE BLUE FIT50

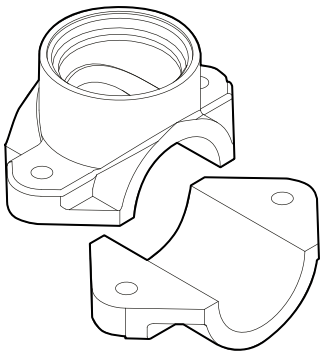

Una abrazadera



Un tapón roscado

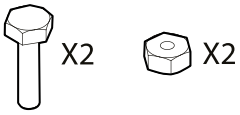

Dos tornillos y pernos

Precauciones de uso

- No deje el Blue Connect en el Blue Fit50 cuando no haya agua en las tuberías.
- En caso de manipulación en el circuito hidráulico (riesgo de golpe de ariete), es aconsejable retirar el Blue Connect para no dañar el producto.
- Asegúrese de crear un caudal suficiente en su instalación para que el Blue Connect pueda tomar medidas.
- Coloque siempre el Blue Connect en posición vertical con la sonda hacia abajo.
- No cargue el Blue Connect cuando esté instalado en el Blue Fit50. Retírelo antes de cargarlo.
- No cargue el aparato de forma permanente. Los valores medidos pueden ser erróneos durante la carga.

10.INSTALACIÓN DE BLUE FIT50

Asegúrese de colocar siempre el Blue Fit50 después del filtro (para no dañar las sondas) y antes de su sistema de inyección de producto o electrólisis (para no alterar las medidas tomadas por Blue Connect).

La presión de agua máxima admisible para la instalación en la tubería es de 300 kPa.

En caso de duda, pida consejo a su especialista en piscinas.

1. Apague el sistema de filtración.
2. Con una sierra perforadora de 40 mm de diámetro, perfore un agujero en la parte superior de la tubería.

Blue Connect debe estar en posición vertical, con la sonda hacia abajo.

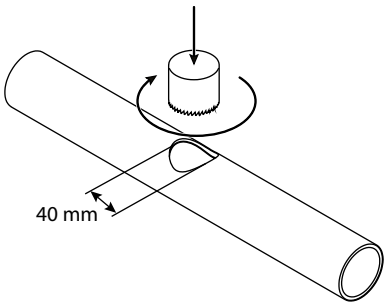

3. Coloque ambas partes de la abrazadera de la manguera a cada lado de la tubería, de modo que los orificios coincidan, y enrosque la abrazadera de la manguera.

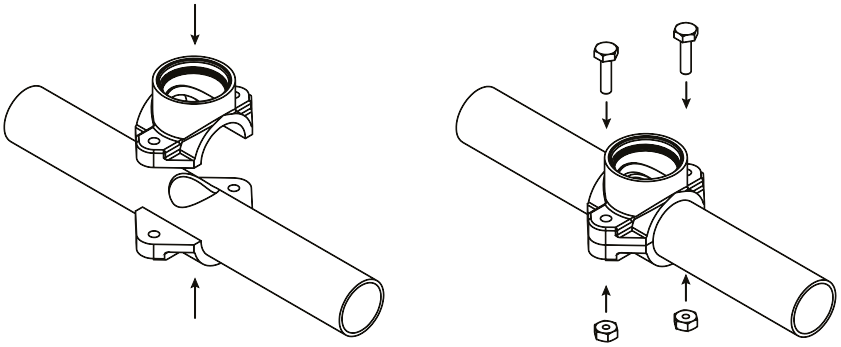

4. Enrosque Blue Connect en la abrazadera de la manguera. El labio superior de Blue Connect debe quedar paralelo a la tubería.

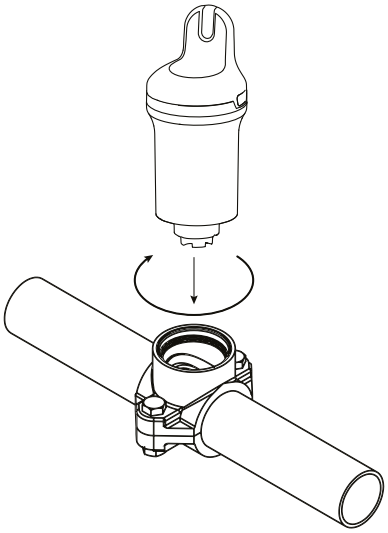

5. Encienda el sistema de filtración.
6. Suelte con cuidado y despacio el Blue Connect (½ vuelta como máximo) para eliminar el aire. En cuanto salga el agua, significa que no queda aire en las tuberías y podrá volver a enroscar con fuerza Blue Connect.

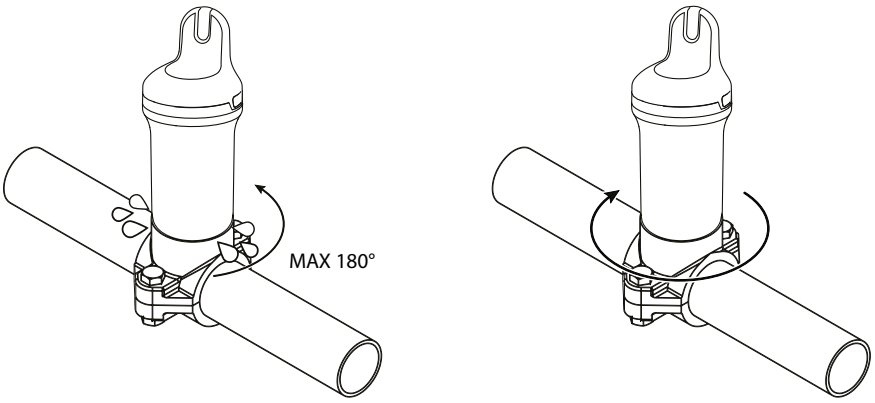

7. En la aplicación, seleccione el producto, busque la opción activar Blue Fit50 y siga las instrucciones.

11.INVERNAJE DE BLUE FIT50

Siga este procedimiento cuando se disponga a guardar el Blue Connect para el invierno.

1. Apague la bomba del filtro, cierre las válvulas y afloje el Blue Connect.

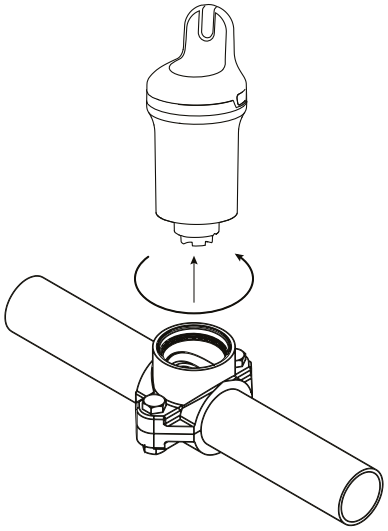

2. Cierre bien la abrazadera de la manguera con el tapón suministrado en la caja Blue Fit50.

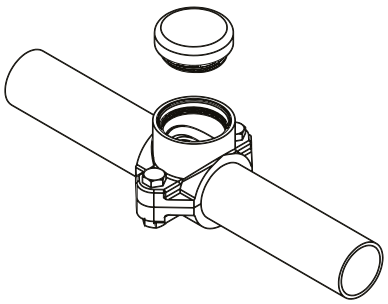

3. Siga el procedimiento de invernaje para el Blue Connect (ver Invernaje, página 48).